Авар. стоп	Подъем 1 скор.	Спуск 1 скор.	1 скор.	2 скор.	Ограничитель нагрузки	Звонок

Шкаф управления А1

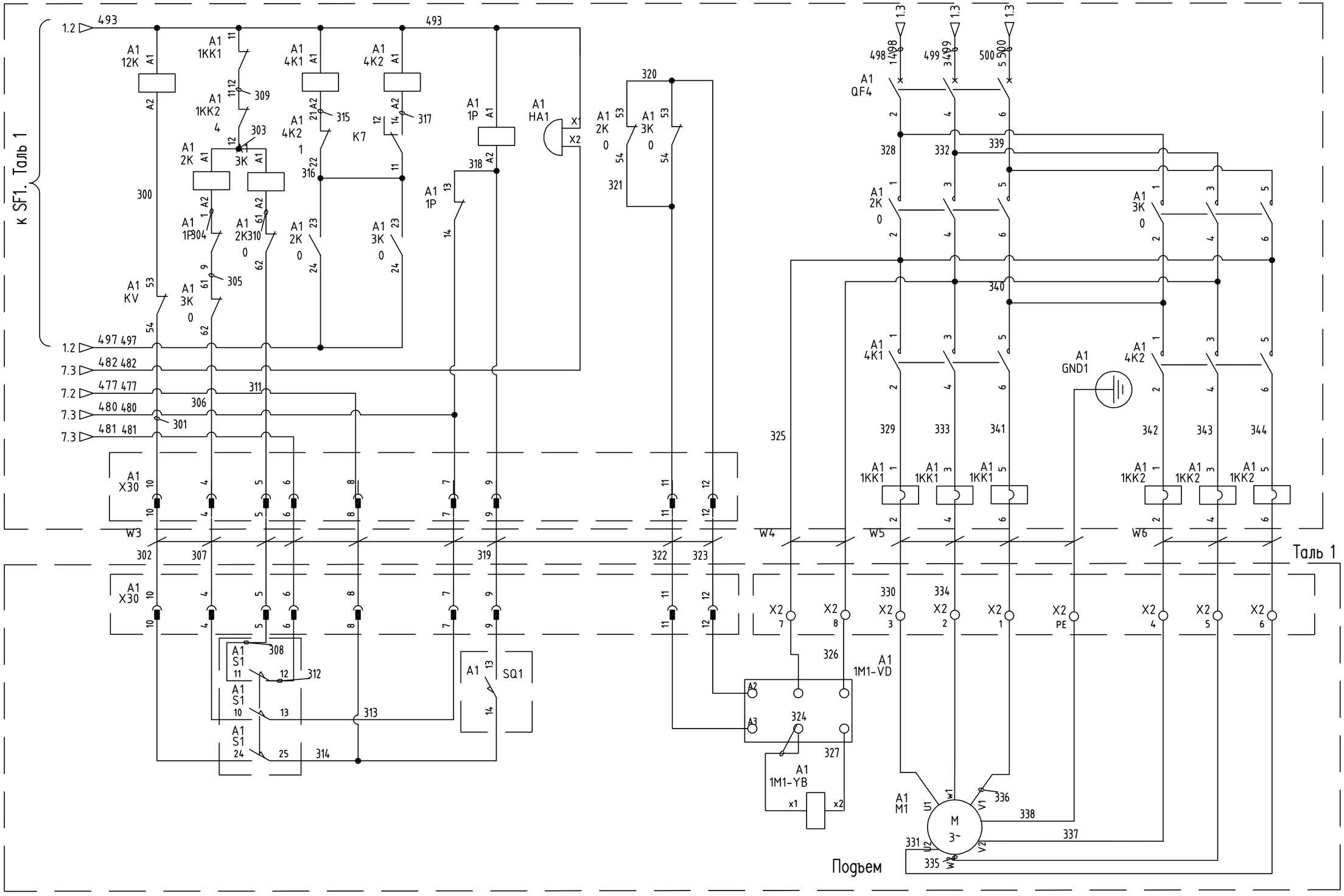

Изм.	Лист	Nдокум	Подпись	Дата	03uM–495 5500157 Э3	Лист 2

Формат А3

Пкрв. примен.

Справ. N

Подпись и дата

Инв.N подл.

Взам.инв. N

Подпись и дата

Инв.N подл. 1139.4.1/16220